К1366.10.008

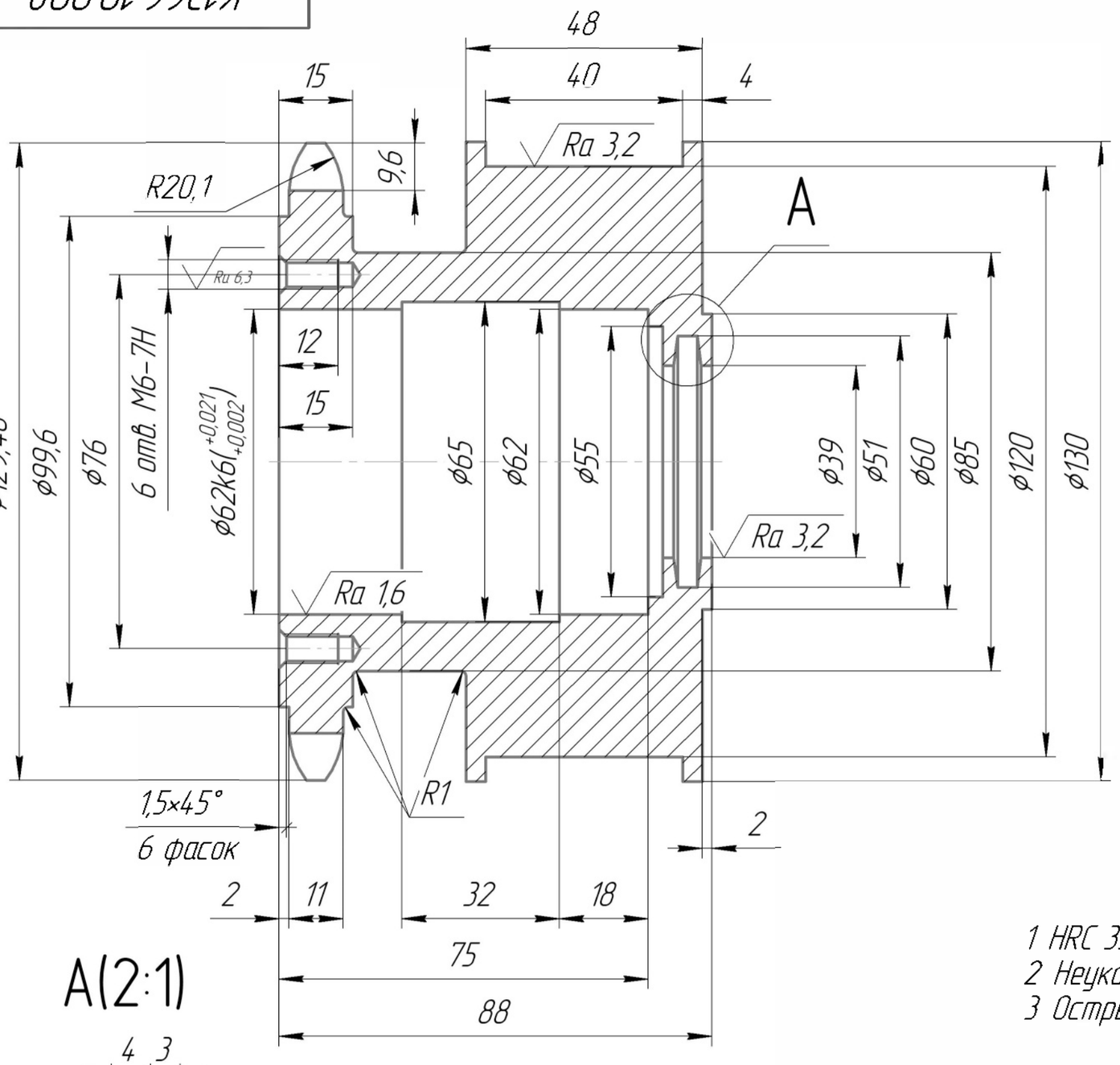

A(2:1)

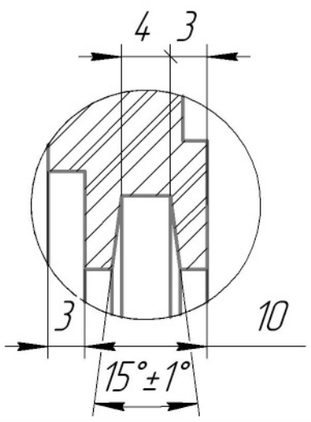

Ra 6,3 (√)

Число зубьев		n	20
Сопрягаемая цепь	Шаг	t	19,05
	Диаметр ролика	D	11,91
	Ширина внутр. пластины	b	18,08
	Расстояние между внутр. пласт.	$B_{вн}$	12,7
Профиль зуба по ГОСТ 591–69		–	Без смещен.
Класс точности по ГОСТ 591–69		–	3
Диаметр делительной окружности		$d_д$	121,8
Диаметр окружности впадин		D_i	109,68
Допуск на разность шагов		$δ_t$	0,2
Радиальное биение окружности впадин		E_D	0,63
Торцевое биение зубчатого венца		–	0,5

1 HRC 35...40
2 Неуказанные предельные отклонения по ОСТ 1.76253–78.
3 Острые кромки притупить.

К1366.10.008			
Звездочка	Лит.	Масса	Масштаб
		4,69	1:1
	Лист	Листов 1	
Сталь 45 ГОСТ 1050–2013			

Перв. примен.
Справ. №
Подп. и дата
Инв. № дубл.
Взам. инв. №
Подп. и дата
Инв. № подл.

Копировал
Формат А3